BEDIENUNGS-
UND WARTUNGSANLEITUNG

TEC

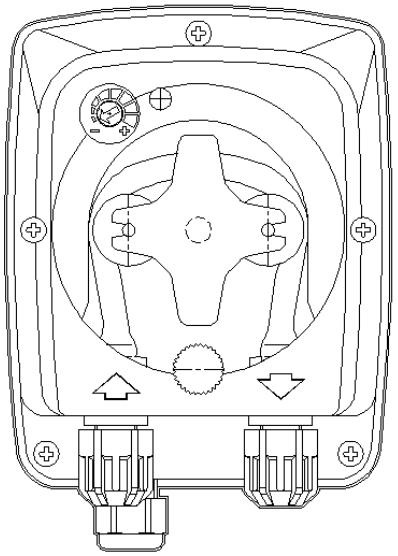

AQUA INDUSTRIAL GROUP

FILTRATION - DOSING - DETERGENT & HYGIENE - POOL EQUIPMENT

CE

KONFORMITÄTSERKLÄRUNG

Die Gesellschaft:	**AQUA S.p.A.**
Anschrift:	**Via T. Crotti, 1 - 42018 - San Martino in Rio (RE)**

Erklärt hiermit, dass die Produkte:

• TEC

Die wesentlichen Eigenschaften folgender europäischer Richtlinie erfüllen:

- **2014/30/CE vom 26/02/2014** - *Harmonisierung der Rechtsvorschriften der Mitgliedstaaten über die elektromagnetische Verträglichkeit – EMV-Richtlinie*
- **2014/35/CE vom 26/02/2014** - *Harmonisierung der Rechtsvorschriften der Mitgliedstaaten über die Bereitstellung elektrischer Betriebsmittel innerhalb bestimmter Spannungsgrenzen auf dem Markt – NIEDERSPANNUNGSRICHTLINIE*
- **2011/65/UE vom 08/06/2011 und ihre nachfolgende Aktualisierung 2015/863 vom 31/03/2015** – *ROHS-Richtlinie III*
- **2012/19/UE vom 04/07/2012** – *WEEE-Richtlinie über Elektro- und Elektronik-Altgeräte*

Diese Erklärung wird unter der ausschließlichen Verantwortung von Aqua S.p.A. ausgestellt.

San Martino in Rio (RE) - 08 settembre 2020

Davide Vezzani
Zertifizierungsmanager - Aqua S.p.A.

Davide Vezzani

AQUA S.p.A.
Società soggetta a direzione e coordinamento di Finanza Cooperativa S.p.A. - Cap. Soc. € 10.057.488,00 - Sottoscritto e Versato
S. Martino in Rio - 42018 - Reggio Emilia - ITALY - Sede legale: Via Crotti, 1 - Sede operativa: Via Bernella, 3 - Cod. Fisc. e PIVA 02020440350 - Reg. Imprese di RE 02020440350
Tel. +39.0522.596506 - Fax +39.0522.646160 - www.aqua.it - e-mail: aqua@aqua.it

TÜV

Peristaltikpumpe mit regulierbarer Geschwindigkeit

TECHNISCHES EIGENSCHAFTEN

Versorgung: siehe Etikett der Pumpe
Aufgenommene Leistung (max.): 4 W
Ansaughöhe (max.): 1,5 m
Fördermenge und Gegendruck: siehe Etikett der Pumpe

Bevor mit der Montage begonnen wird, muss die vorliegende Anleitung aufmerksam gelesen und befolgt werden.

Sollte die Angaben in der vorliegenden Anleitung nicht befolgt oder beachtet werden, können Personen verletzt und Schäden an der Vorrichtung und/oder den Anlagen verursacht werden.

ENTSPRECHENDE NORMEN

Unsere Pumpen werden gemäß den allgemein gültigen Normen und konform mit folgenden europäischen Richtlinien hergestellt:

- Nr. **2004/108/EG** " EMV" und nachfolgende Änderungen und Ergänzungen
- Nr. **2006/95/EG** "DBT Niederspannungsrichtlinie" und folgende Änderungen und Ergänzungen
- Nr. **2011/65/UE**, **2012/19/UE** "Richtlinien RoHs und WEEE" und folgende Änderungen und Ergänzungen

VOR BEGINN

Es wird empfohlen das Etikett auf der Pumpe zu lesen und folgende Punkte zu kontrollieren:

- Der Peristaltikschlauch muss mit der zu pumpenden Flüssigkeit kompatibel sein.
- Die Versorgungsspannung muss der angegebenen entsprechen.
- Der Druck am Punkt der Injektion muss kleiner oder gleich dem Nominaldruck der Pumpe sein.

WANDMONTAGE

Um die Pumpe an der Wand zu befestigen, muss da mitgelieferte Klebeetikett zu Hilfe genommenen werden.

- Etikett an der Wand befestigen, an der die Pumpe positioniert werden soll. Bohrungen in den beiden Punkten der Klebefolie vornehmen
- Die Bügel an der Wand mit den entsprechenden Dübeln und Schrauben der Ausstattung anbringen.
- Die Pumpe an den Bügeln befestigen.
- Die Stabilität der Halterung prüfen.

Des Weiteren wird empfohlen die Pumpe an einem trockenen Ort anzubringen, der sich nicht in der Nähe von Wärmequellen und Dampfauslässen befindet.

STROMANSCHLUSS

Bevor irgendein Eingriff an der Pumpe vorgenommen wird, muss die Versorgungsspannung des Geräts abgeschaltet werden.

Das Kabel der Pumpe an einer dem Etikett entsprechenden Versorgung anschließen und dabei darauf achten, dass die Leitung mithilfe eines Schalters allpoliger abschaltbar ist mit einem Abstand der Kontakte von mind. 3 mm.

ACHTUNG!!!!!

Überprüfen, dass die Erdung einwandfrei funktioniert und den geltenden Vorschriften entspricht. Sicherstellen, dass ein hochempfindlicher Fehlerstromschutzschalter (0,03 A) vorhanden ist. Überprüfen, dass die Daten auf dem Typenschild der Pumpe den Merkmalen des Stromnetzes entsprechen. Die Pumpe niemals direkt parallel zu induktiven Belastungen (z.B. Motoren, Elektroventilen) installieren, sondern wenn notwendig ein "Isolierungs-Relais" verwenden.Im Pumpeninneren befinden sich zwei Schutzvorrichtungen: ein Varistor und eine Sicherung.

WASSERANSCHLUSS

- Der Ansaugschlauch muss sich im Behälter des Produkts befinden. Danach die Ansaugverbindung der Pumpe (auf dem Deckel mit ▲ gekennzeichnet) anschließen und mit der entsprechenden Schraubfassung festziehen.
- Der Ablassschlauch muss mit dem Ablassanschluss der Pumpe (auf dem Deckel mit ▼ gekennzeichnet) verbunden und mit der entsprechenden Schraubfassung festgezogen sein. Danach am Einlass zur Wanne oder am Injektionsventil anschließen.

MONTAGE EINGANG IN WANNE (siehe Abb. 1)

Eine Loch von 10 mm bohren und die Verbindung Eingang in Wanne einführen.

MONTAGE INJEKTIONSVENTIL (siehe Abb. 1)

Injektionsventil zwischen Elektroventil und Boiler der Geschirrspülmaschine anbringen. Die Schlauchverbindungshalter der Ausstattung kann zum direkten Anschluss des Ventils an den Schlauch der Wasserdosiervorrichtung verwendet werden.

FUNKTIONSWEISE PUMPE (siehe Abb. 2)

Die Geschwindigkeit der Pumpe wird über den Potenziometer geregelt:

- Minimum (bis zum Anschlag entgegen Uhrzeigersinn positioniert): 10%
- Maximum (bis zum Anschlag im Uhrzeigersinn positioniert): 100%

Darüber hinaus wird die Geschwindigkeit angezeigt, wofür sich die Zeitabschnitte der grünen LED-Leuchte im 10 Sekundentakt verändern.

FUNKTIONSWEISE DER ZWEIFARBIGE LED-LEUCHTE

Die zweifarbige LED-Leuchte hat die Funktion die verschiedenen Betriebsphasen der Pumpe anzuzeigen:

- Orange eingeschaltet - Pumpe befindet sich in Phase des Angießens.
- Grün blinkend - Pumpe befindet sich im regulären Betrieb; die Frequenz des Aufblinkens ist direkt proportional zur Rotationsgeschwindigkeit:

10% => 5 Sekunden eingeschaltet und 5 Sekunden ausgeschaltet – in 10 Sekunden blinkt sie 1 Mal (langsam)
50% =>1 Sekunden eingeschaltet und 1 Sekunden ausgeschaltet – in 10 Sekunden blinkt sie 5 Mal
100% =>0,5 Sekunden eingeschaltet und 0,5 Sekunden ausgeschaltet – in 10 Sekunden blinkt sie 10 Mal (schnell)

- Rot blinkend - Motor ist blockiert oder bei Ausführungen mit Füllstandssonde wird angezeigt, dass zu dosierendes chemisches Produkt aufgebraucht ist.
- Rot eingeschaltet - Pumpe befindet sich in Pause, OFF-Schalter oder Pumpe unternimmt drei Versuche zum Neustart des Motors.

Peristaltikpumpe mit regulierbarer Geschwindigkeit

FUNKTIONSWEISE SCHALTER

Der im unteren Bereich der Pumpe angebrachte Schalter verfügt über drei Positionen:

I: Pumpe ist eingeschaltet (ON)
LED-Leuchte blinkt grün im Takt proportional zur auf dem Potenziometers eingestellte Geschwindigkeit.

O: Pumpe befindet sich in Pause (OFF)
LED-Leuchte ist rot eingeschaltet.

II: Pumpe befindet sich in Angießphase (MOM)
LED-Leuchte ist orange eingeschaltet - Pumpe arbeitet für 60 Sekunden mit Höchstgeschwindigkeit. Wird die Taste erneut betätigt bevor die 60 Sekunden verstrichen sind, geht die Pumpe je Position des Schalter in Pause oder in den Normalbetrieb über.

FÜLLSTANDSALARM (nur bei Modellen mit Füllstandssonde)

An der Pumpe kann eine Füllstandssonde angeschlossen werden, die anzeigt, wenn das Produkt aufgebraucht ist. Der Pumpe wird es wie folgt angezeigt:

- Akustisches Signal über Buzzer (wenn bei Pumpe vorhanden) im Takt 1 Sekunde eingeschaltet und 1 ausgeschaltet;
- LED-Leuchte blinkt rot auf im selben Takt des Buzzers.

Am Eingang befindet sich ein Erkennungsfilter sowohl im Anstieg als auch im Abstieg von 3 Sekunden, um die Kontaktphasen und somit die Alarmsignale des ungewünschten Füllstands zu unterscheiden.
Während des Füllstandsalarms läuft die Pumpe bei eingestellter Geschwindigkeit weiter.
Um diese Funktionsweise zu verlassen, muss das zu dosierende chemische Produkt nachgefüllt werden.

In der Angießphase wird der Füllstandsalarm nicht angezeigt.

ALARM MOTOR

Nach übermäßiger Aufnahme des Motors infolge einer Störung, unternimmt die Pumpe drei Versuche den Motor einzuschalten. Danach geht sie in den Alarmzustand über und dieser wird wie folgt angezeigt:

- Akustisches Signal über Buzzer (wenn bei Pumpe vorhanden) im Takt 1 Sekunde eingeschaltet und 1 ausgeschaltet;
- LED-Leuchte blinkt rot auf im selben Takt des Buzzers.

Während der Alarm Motor ist die Pumpe ausgeschaltet.
Um diese Funktionsweise zu verlassen, muss die Pumpe über den Schalter oder über die Versorgung aus- und wieder eingeschaltet werden.

ALARM SCHALTER

Wird der Schalter in der Position OFF belassen, geht die Pumpe nach 10 Minuten in den Alarm Schalter über und dieser wird wie folgt angezeigt:

- Akustisches Signal über Buzzer (wenn bei Pumpe vorhanden) im Takt 2 Sekunde eingeschaltet und 2 ausgeschaltet;
- LED-Leuchte blinkt rot auf im selben Takt des Buzzers.

Während der Alarm Motor ist die Pumpe ausgeschaltet.
Um diese Funktionsweise zu verlassen, muss die Pumpe über den Schalter oder über die Versorgung aus- und wieder eingeschaltet werden.

WARTUNG (siehe Abb. 3)

- Der Füllstand des Tanks des zu dosierenden chemischen Produkts muss regelmäßig kontrolliert werden, damit der Leerlauf der Pumpe vermieden wird.
- Den Bodenfilter kontrollieren oder/und diesen regelmäßig von eventuell kristallisierten Ablagerungen des Produkts oder angesammelten Schmutz reinigen.
- Kontrollieren, dass sich im Ansaug- und Ablassschlauch keine Unreinheiten angesammelt haben. Diese können die Peristaltikschläuche beschädigen und gleichzeitig Störungen an der Fördermenge der Pumpe verursachen.
- Die Funktionsweise der Pumpe und den Zustand des Peristaltikschlauchs regelmäßig kontrollieren, vor allen bei besonders aggressiven chemischen Produkten.

GELIEFERTES ZUBEHÖR-SET

Reinigungsmittelpumpe

- Ansau- und Ablassschlauch in PVC (4 m)
- Bodenfilter
- Verbindungsstück Eingang in Wanne

Klarspülerpumpe

- Ansauschlauch in PVC (2 m)
- Ablassschlauch in PVC (4 m)
- Bodenfilter
- Rückschlagventil aus Stahl mit Viton® O-Ring-Dichtung
- Schlauchhalterung für Rückschlagventil

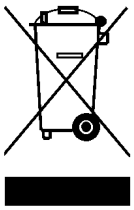

Gemäß Artikel 13 der Rechtsverordnung Nr. 151 des 25/07/2005 (Anwendung der Richtlinien 2011/65/UE , 2002/96/EU, 2003/108/EU) wird mitgeteilt, dass:
Elektrische und elektronische Gerätschaften nicht als Hausmüll betrachtet werden dürfen.
Konsumierende sind gesetzlich dazu verpflichtet elektrische und elektronische Geräte am Ende ihrer Lebensdauer entsprechenden Sammelstellen der Mülltrennung zur Verfügung zu stellen. Das Symbol der Mülltonne mit dem darunter stehenden schwarzen Streifen auf dem Produkt, der Bedienungsanleitung oder der Verpackung zeigt an, dass das Produkt den gesetzlich vorgesehenen Entsorgungsrichtlinien unterliegt. Die illegale Entsorgung des Produkts seitens der Benutzenden führt zur Verfolgung von Zuwiderhandlungen gemäß Rechtsverordnung Nr. 151 des 25/07/2005. Recycling und Wiederverwertung von Materialien und andere Wiederverwertungsformen veralteter Gerätschaften trägt erheblich zum Umweltschutz bei.

Figura 1

Filtro di fondo
Foot strainer
Filtre de fond
Filtro de fondo
Bodenfilter
Нижний фильтр

Raccordo ingresso in vasca
Tank inlet fitting
Raccord d'entrée dans le bac
Racor de entrada al depósito
Verbindungsstück Eingang in Wanne
Входной фитинг

Valvola di non ritorno
Check valve
Clapet de non retour
Válvula de no retorno
Rückschlagventil
Обратный клапан

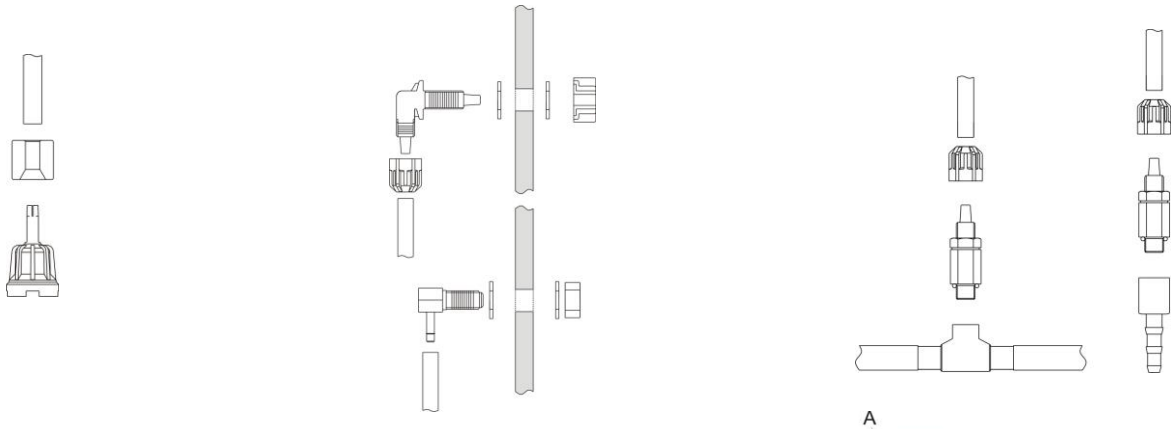

Figura 2

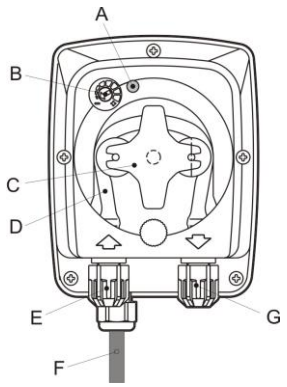

Rif.	Descrizione	Ref.	Description
A	Led bicolore	A	Two-coloured led
B	Potenziometro	B	Potentiometer
C	Porta rullini	C	Roll holders
D	Tubo peristaltico	D	Peristaltic tube
E	Raccordo di aspirazione	E	Suction fitting
F	Cavo di alimentazione 2x0,75mm^2 (2 m.)	F	Power cable 2x0.75mm^2 (2 m.)
G	Raccordo di mandata	G	Delivery fitting

Réf.	Description	Ref.	Descripción	Bezug	Beschreibung
A	Led bicolore	A	Led bicolor	A	Zweifarbige LED-Leuchte
B	Potentiomètre	B	Potenciómetro	B	Potenziometer
C	Porte rouleaux	C	Porta rodillos	C	Rollenhalterung
D	Tuyau péristaltique	D	Tubo peristáltico	D	Peristaltikschlauch
E	Raccord d'aspiration	E	Racor de aspiración	E	Ansaugverbindungsstück
F	Câble d'alimentation 2 x 0,75 mm^2 (2 m.)	F	Cable de alimentación 2x0,75 mm^2 (2 m)	F	Versorgungsverbindung 2x0,75 mm^2 (2 m)
G	Raccord de refoulement	G	Racor de impulsión	G	Ablassverbindungsstück

	Описание
A	Двухцветный светодиод
B	Потенциометр
C	Хомут
D	Перистальтическая трубка
E	Всасывающий фитинг
F	Кабель питания 2x0,75мм^2 (2 м)
G	Напорный фитинг

Figura 3

Rimozione del tubo peristaltico
Removal of the peristaltic tube
Enlèvement du tuyau péristaltique
Retiro del tubo peristáltico
Entfernen des Peristaltikschlauchs
Снятие перистальтической трубки

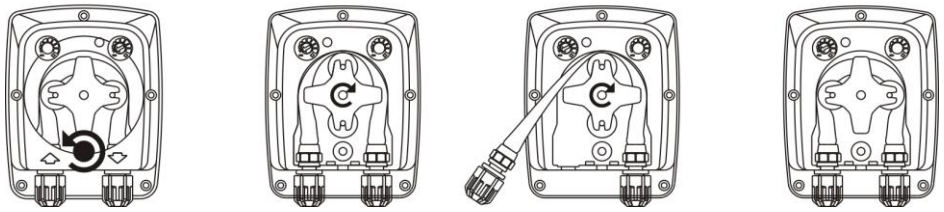

Riposizionamento del tubo peristaltico
Repositioning the peristaltic tube
Repositionnement du tuyau péristaltique
Reposicionamiento del tubo peristáltico
Erneute Positionierung des Peristaltikschlauchs
Установка перистальтической трубки

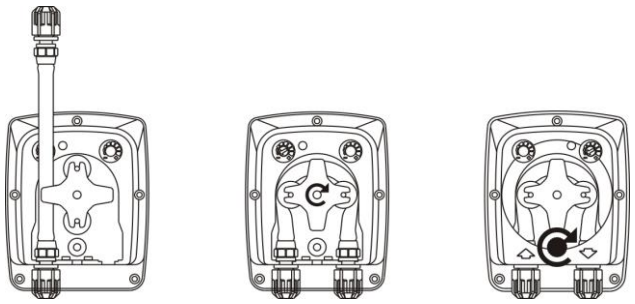

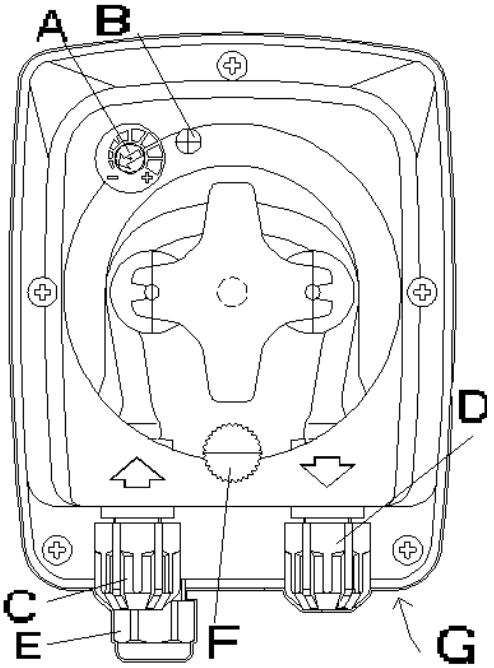

Assembling

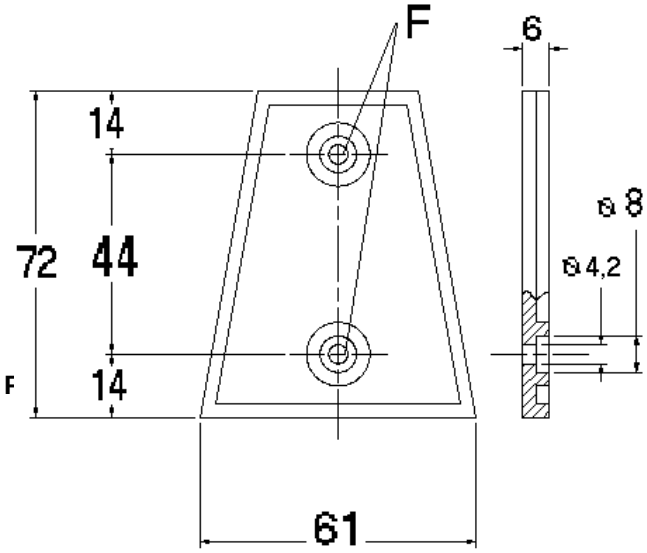

Disassembling

Figura 4

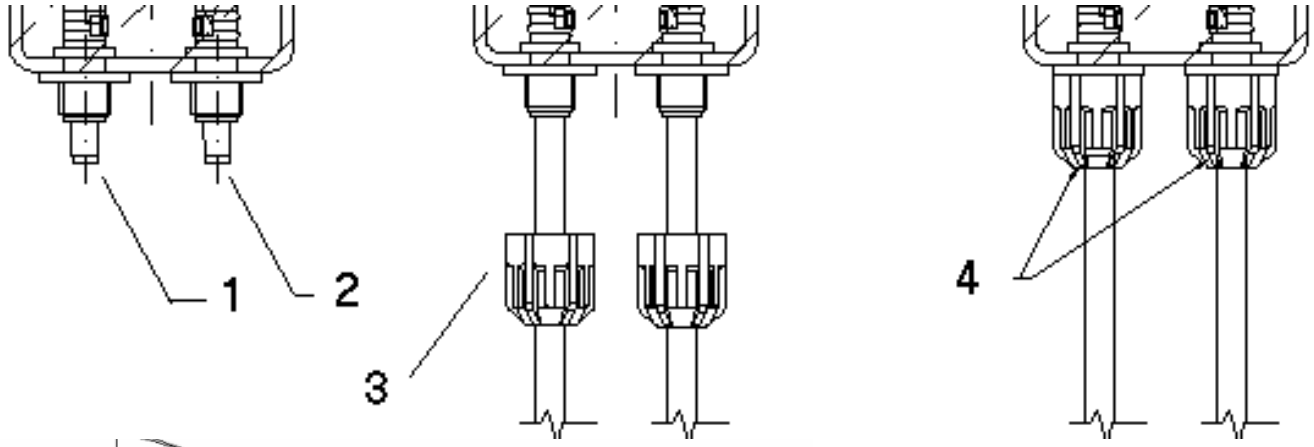

Figura 5

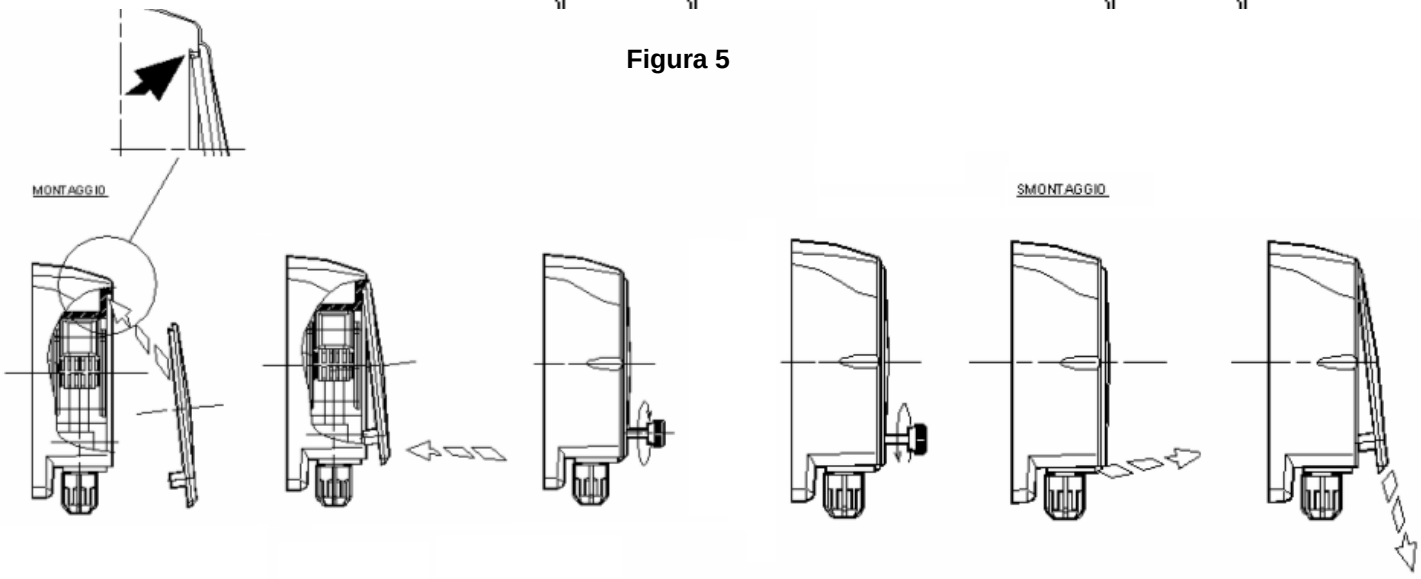

Figura 6

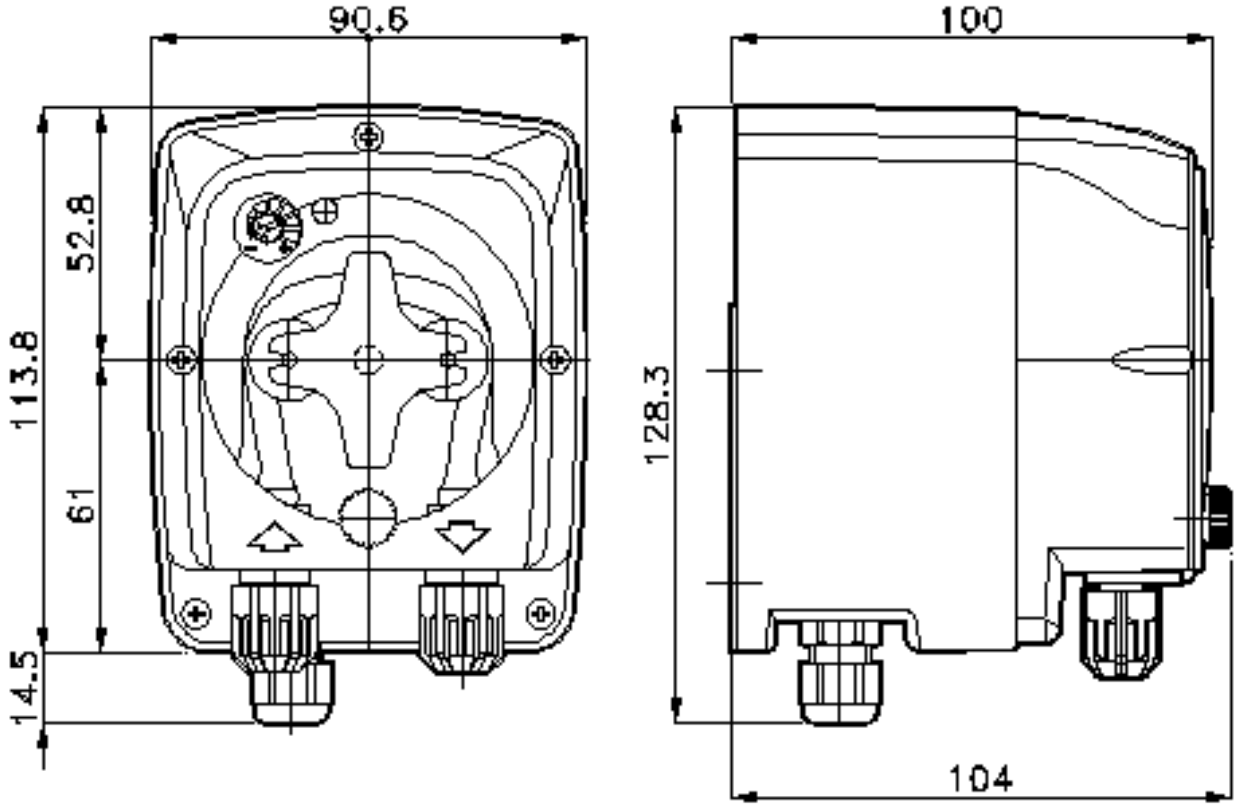

Figura 7

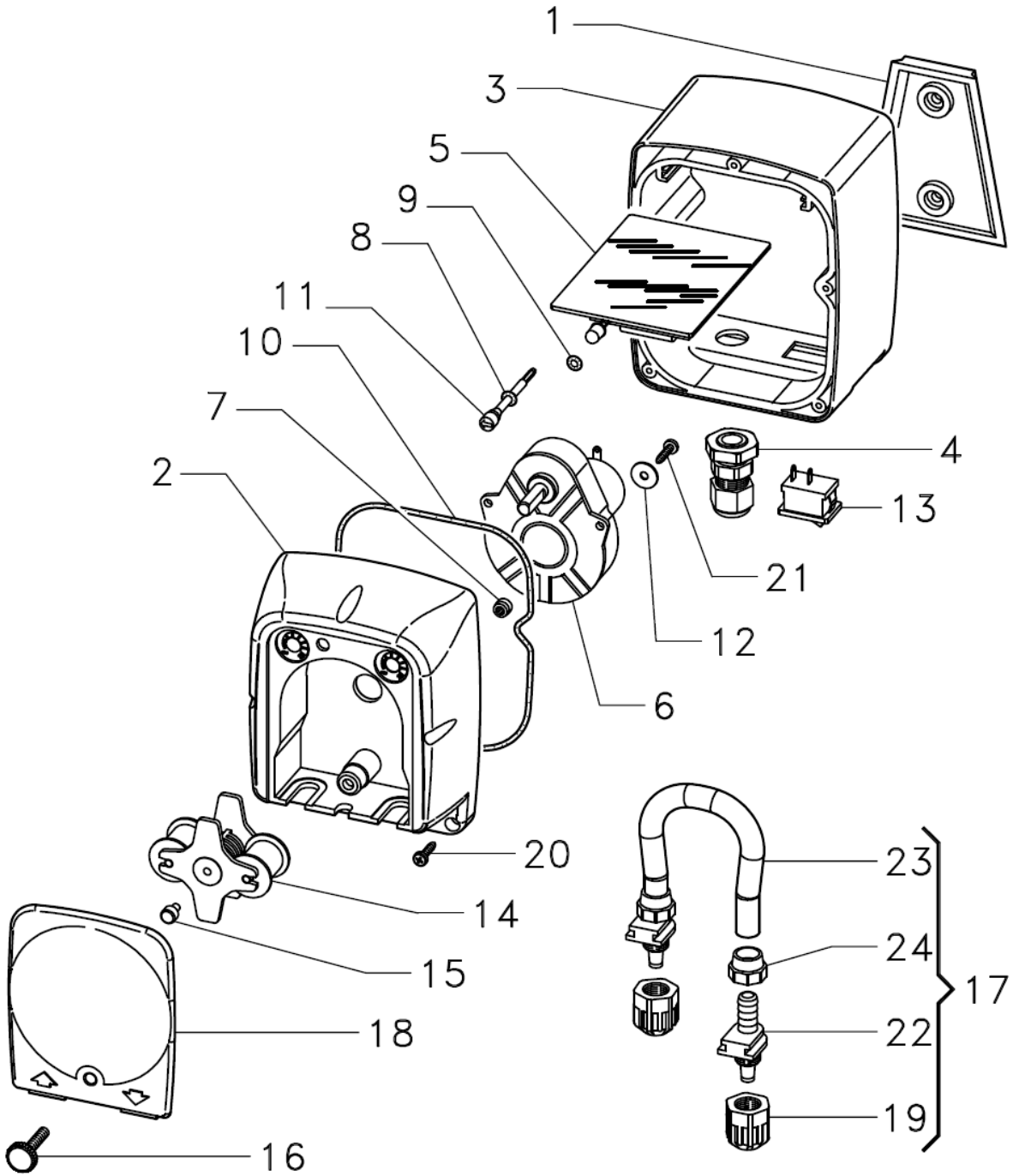

PERISTALTICA TEC

Pos.	Codice	Descrizione	Quantità
1	ADSP8000025	STAFFA DI FISSAGGIO PER-R NERO PP	1
2	ADSP8000084G	CASSA ANTERIORE TEC PP GRIGIA RAL 90687	1
3	ADSP8000094G	CASSA POSTERIORE TEC GRIGIA RAL 90687 (VN)	1
4	ADSP6000424	PRESSACAVO PASSO PG7 - 1900.07 - NERO	1
5	ADSP8000083T	SKD TEC 85-265V - SKD EL230 -	1
	ADSP8000084T	SKD TEC 24VAC - SKD EL231 -	
	ADSP8000083L	SKD TEC 85-265V + LIVELLO - SKD EL230 -	
	ADSP8000084L	SKD TEC 24VAC + LIVELLO - SKD EL231 -	
6	ADSP8000254	MOTORE RAP 225 24VDC PER-R	1
	ADSP8000255	MOTORE RAP 125 24VDC PER-R	
7	ADSP6000502	DADO M 4 UNI 5587 - INOX A2	1
8	ADSP5007072	OR "R1" NBR - 2.60X1.90	1
9	ADSP5007013	OR - RIF. 2015 - DUTRAL	1
10	ADSP5007074	OR - RIF. 2412 - NBR	1
11	ADSP8000095	PERNO REGOLAZIONE PERISTALTICA TEC ROSSO	1
12	ADSP6000469	RONDELLA PIANA FASCIA LARGA D. 3 x 9 - DIN 9021 INOX A2	2
13	ADSP6000685	INTERRUTTORE ON/OFF/PAUSA 3A 250V TIPO A BILICO	1
14	ADSP8000009A	PORTA RULLINI COMPLETO PER-R 4/6-1	1
	ADSP8000023A	PORTA RULLINI COMPLETO PER-R 1-3 TYGON	
	ADSP8000023B	PORTA RULLINI COMPLETO PER-R 1-3 SILICONE 3X7	
15	ADSP8000028	PERNO GUIDA PORTARULLINO PER-R	1
16	ADSP8000029	MANOPOLA FISSAGGIO COPERCHIO TRASPARENTE TEC	1
17	ADSP800I109	TUBO SANTOPRENE PER-R INCOMPLETO	1
	ADSP800I128	TUBO SILICONE 3X7 PER-R INCOMPLETO	
	ADSP800I112	TUBO TYGON PER-R INCOMPLETO	
	ADSP800I138	TUBO PHARMED PER-R INCOMPLETO	
18	ADSP8000081	COPERCHIO FRONTALE TRASPARENTE TEC FUME'	1
19	ADSP5004001E	GHIERA FISSATUBO PP NERA 1/8" 4X6 STD	2
20	ADSP6000714	VITE M 2,9 X 13 UNI 6954 (TCTC) INOX A2	5
21	ADSP6000749	VITE M 2,9 X 9,5 UNI 6954 (AF-TCTC) INOX A2	2

20-05-2011

PDP TEC-RS 230V	PDP TEC 230V
Assorbimento (Watt)	Assorbimento (Watt)
8	4

TEC-R BRI